路線ごとに長期掲出が可能

まど上ポスター

≫ 1ヵ月もしくは2週間単位での長期掲出が可能
≫ 長期掲出によって、より深く、強くメッセージを浸透させることができる
≫ 路線ごとの掲出で、沿線特性に合わせたエリアマーケティングにも効果的

広告到達率
40.7%
※掲載データは〈シングル〉の数値です。

掲出位置

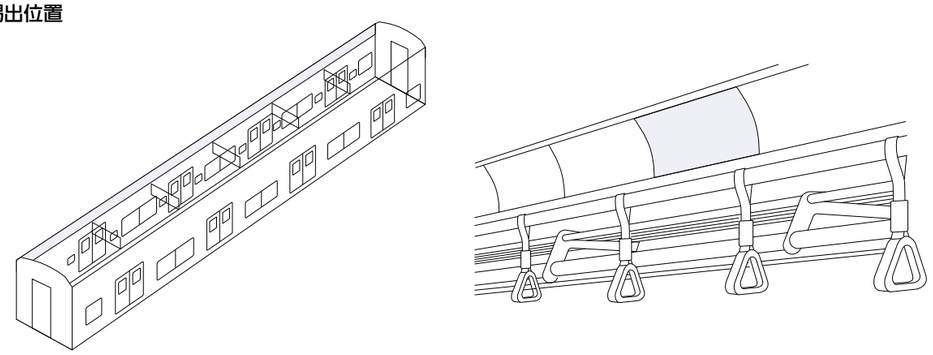

媒体サイズ

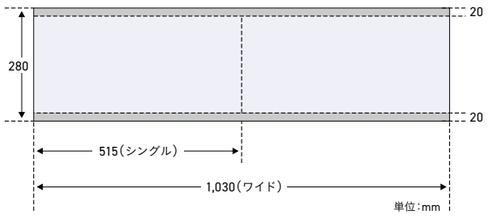

※ポスターは裏貼り（コートボール53kg縦目）をして納品してください。
※上下各20mmは、ホルダーのクワエ部分です。
ホルダーの下に隠れますのでデザイン上注意してください。

納品／作業日より2営業日前AM

掲出路線	広告料金（税別）				納品枚数	掲出期間	掲出開始	作業日
	1ヵ月		2週間					
	シングル	ワイド	シングル	ワイド				
東京メトロ全線（東葉高速・埼玉高速含む）	9,080,000円	18,160,000円	5,448,000円	10,896,000円	3,300枚	1ヵ月/2週間	月/水/金曜日	掲出開始の当日
銀座線	2,050,000円	4,100,000円	1,230,000円	2,460,000円	300枚			
丸ノ内線	1,980,000円	3,960,000円	1,188,000円	2,376,000円	400枚			
日比谷線	1,110,000円	2,220,000円	666,000円	1,332,000円	380枚			
東西線（東葉高速含む）	1,350,000円	2,700,000円	810,000円	1,620,000円	700枚			
千代田線	800,000円	1,600,000円	480,000円	960,000円	500枚			
有楽町線・副都心線	1,100,000円	2,200,000円	660,000円	1,320,000円	700枚			
半蔵門線	460,000円	920,000円	276,000円	552,000円	380枚			
南北線（埼玉高速含む）	230,000円	460,000円	138,000円	276,000円	250枚			

割引制度

DISCOUNT

長期掲出割引
「まど上ポスター」を一定期間以上連続した申込みの場合、広告料金が割引になります。
・同一ポスターを長期掲出する場合、ポスターの追加納品をお願いする場合があります。
割引率　3～5ヵ月掲出 **広告料金の10%**　6～12ヵ月掲出 **広告料金の20%**

はじめて割引
「まど上ポスター」を初めて利用する場合、当初申込みに限り広告料金が割引になります。
・2021年4月1日以降「まど上ポスター」への出稿がない広告主に適用します。
割引率　シングル **広告料金の20%**　ワイド **広告料金の30%**

おかえり割引
過去の「まど上ポスター」の出稿から今年度までに1年以上の期間が空いた場合、広告料金が割引になります。
・2021年4月から2024年3月の期間に出稿があり、かつ2024年4月から2025年3月の期間に出稿がない広告主に適用します。
割引率　**広告料金の20%**

※路線ごとの適用となります。　※広告主単位での適用となります（関連会社、グループ会社には適用されません）。
※各種割引の適用には事前に申請が必要です。また、「はじめて割引」「おかえり割引」の適用は当初に申込みのあった期間とします。
※「はじめて割引」において、広告主に対し「長期掲出割引」を適用した場合には適用外となります。